Snitt A-A

Generelt snitt høyde over 2,5 metet

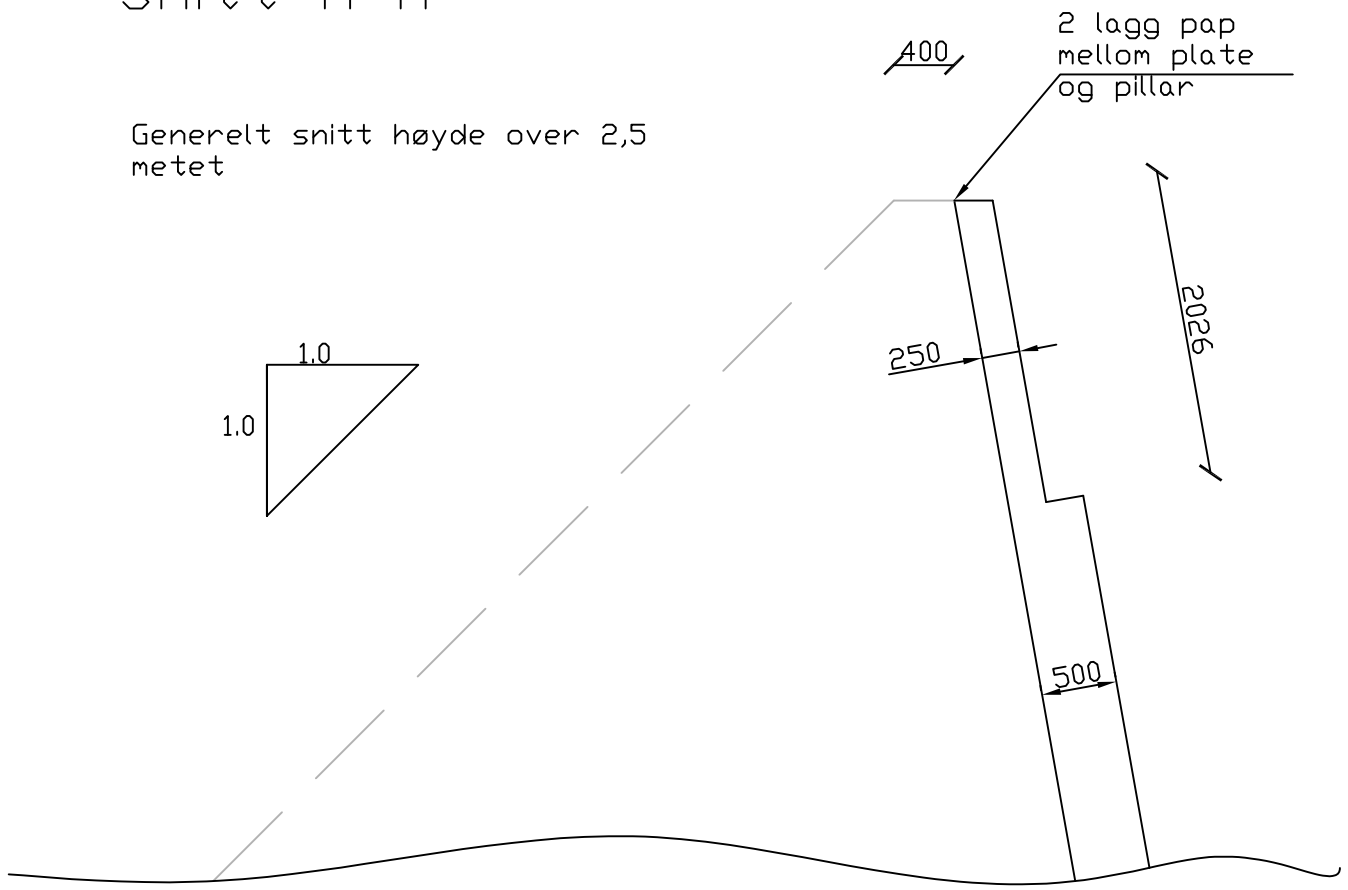

Snitt B-B

Snitt med luke

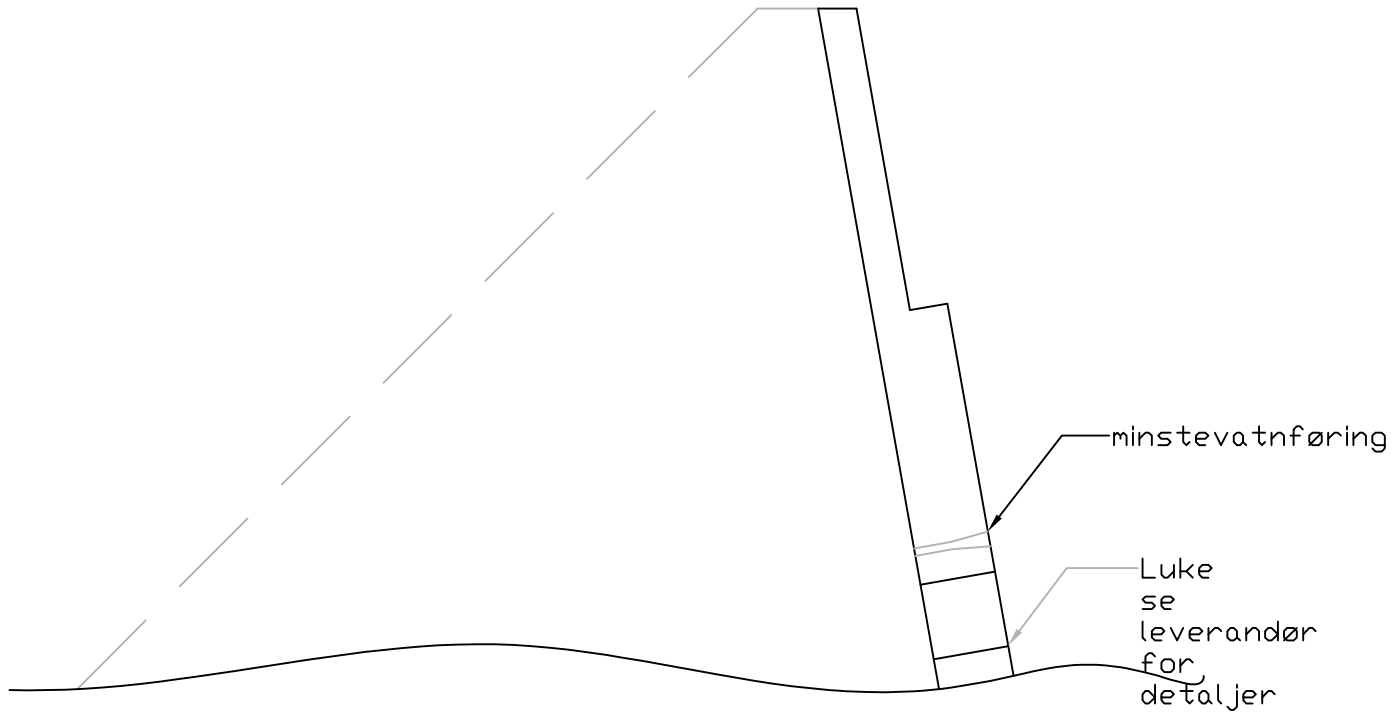

Snitt C-C

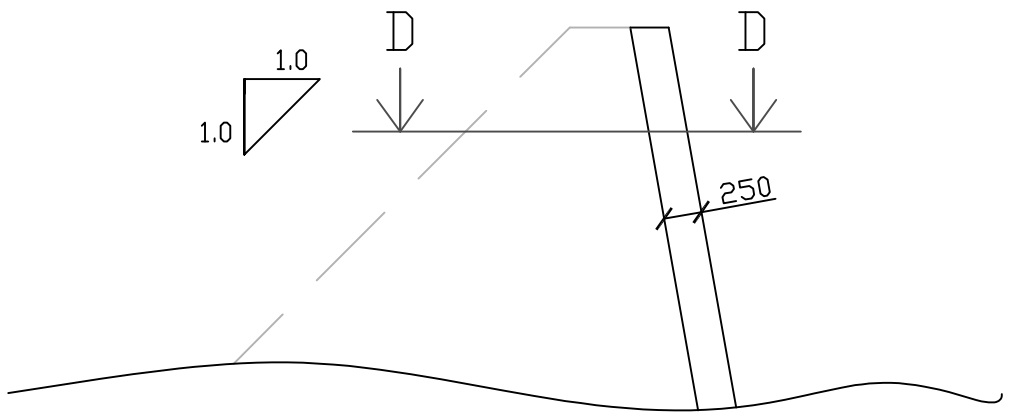

Snitt D-D

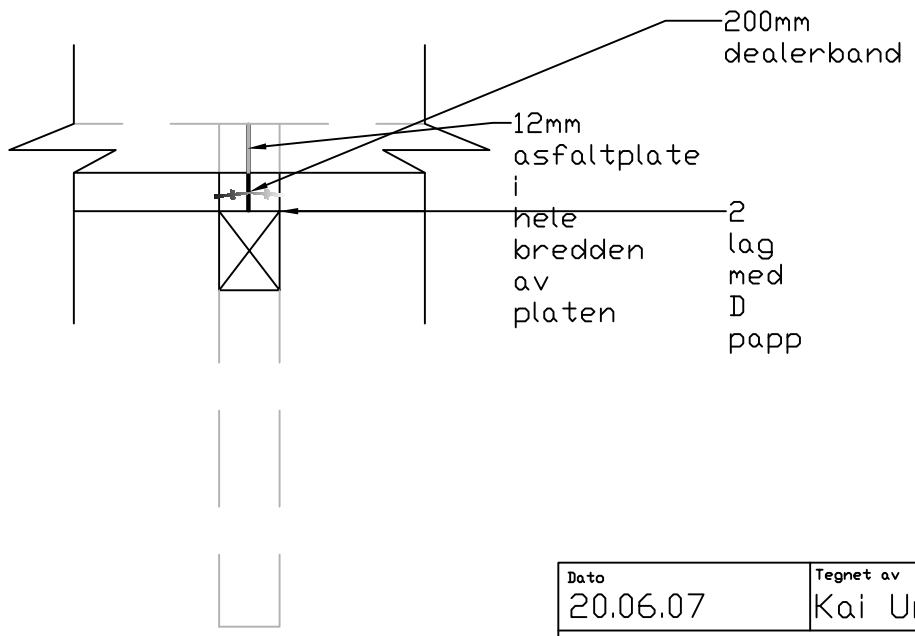

Dato	Tegnet av	kontrollert
20.06.07	Kai Urevatn	
Emne: Div snitt		revisjon
Prosjekt: Veiona minikraftverk		Målestokk 1:50