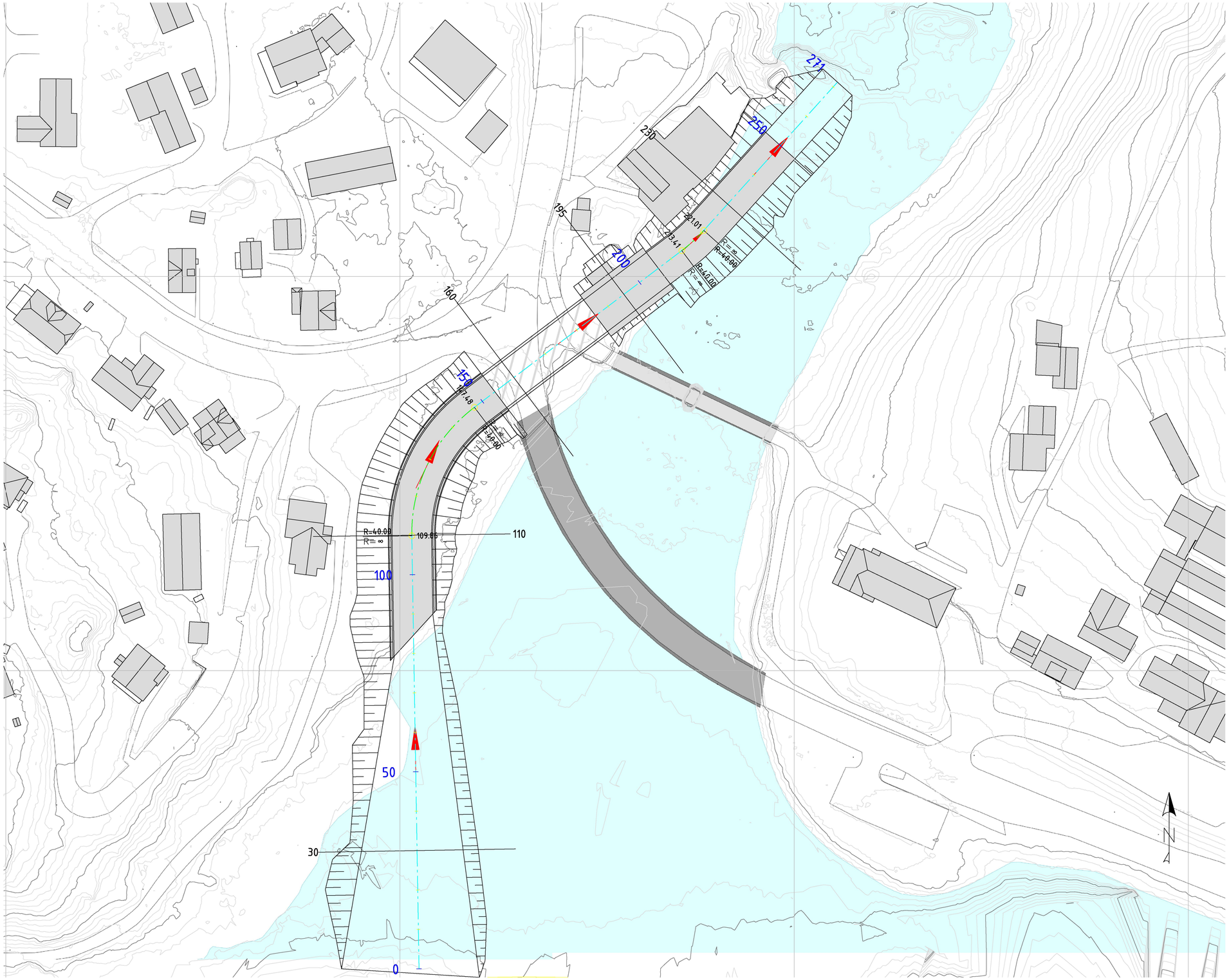


FORKLARING:
FLOMKANAL VED UTLØPET AV SANDVINVATN.

HOVEDDATA:

| | |
|---|---|
| KANALBUNN: | 82 moh |
| KANALBREDDE: | 10 m |
| LUKEHØYDE: | 6250 mm |
| KOTE INNLØPSTRAKT: | 82 moh |
| KANAL VEGGHØYDE: | 5-7000 mm |
| KOTE KULVERT INNVENDIG TAK: | 89 moh |
| BUNN BYGGEGROP: | 81 moh |

HENVISNINGER:
10202830-01-RIVASS-TEG-01 Planskisse
10202830-01-RIVASS-TEG-100 Lengdeprofil
10202830-01-RIVASS-TEG-500 Tverrprofiler og lengdesnitt lukeseksjon

| Rev. | Beskrivelse | Dato | Tegn. | Kontr. | Godkj. |
|---|---|---|---|---|---|

NVE Region Vest
Naustdalsvegen 1 b, 6800 Førde

Fag: RIVass | Format: A1/A3
Dato: 26.03.2018

Forprosjekt Flomluke Sandvinvatn
Planskisse

Format/Målestokk: 1:500 (A1) 1:1000 (A3)

Multiconsult
www.multiconsult.no

Status: FORPROSJEKT | Konstr./Tegnet: JMÅ | Kontrollert: KLW | Godkjent: KLW

Oppdragsnr.: 10202830-01 | Tegningsnr.: RIVASS-TEG-01 | Rev.: 00

\\metargo01\prosjekt\0192021\10202830-01\10202830-01-03 ARBEIDSOMRÅDE\10202830-01-05 MODELLER\FM-bygg.dwg, - Layout: (10 Plan), - Plottet av: jma, Dato: 2018.03.26, kl 12:57

# PROFIL: Kanal-2
SKALA L= 100 H= 100

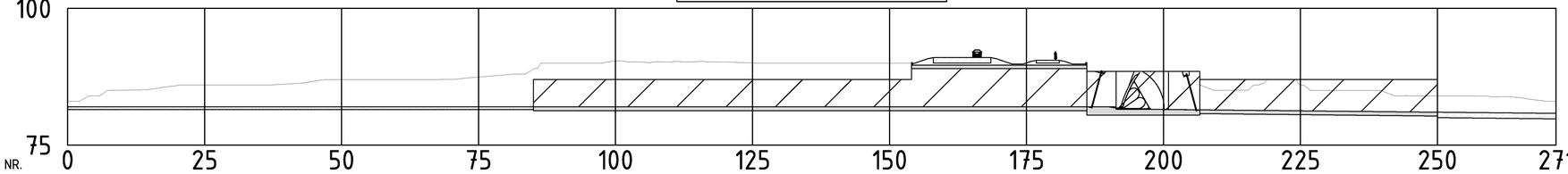


| PROFIL NR. | 0 | 25 | 50 | 75 | 100 | 125 | 150 | 175 | 200 | 225 | 250 | 271 |
|---|---|---|---|---|---|---|---|---|---|---|---|---|
| HOR.KURV. | L 109.86 | | | | | R 40.00 | L 65.93 | | | R 40.00 | L 50.63 | |
| PROFILDATA | 0.00% | | | | | | -4500.00% | | | | -1.00% | |
| PROFIL H. | 82.00 | 82.00 | 82.00 | 82.00 | 82.00 | 82.00 | 82.00 | 82.00 | 82.00 | 82.00 | 82.00 | 82.00 |
| TERRENG H. | 84.00 | 85.04 | 85.21 | 85.90 | 86.00 | 86.00 | 86.00 | 86.17 | 86.68 | 87.00 | 87.00 | 87.00 |

| PROFIL NR. | 50 | 75 | 100 | 125 | 150 | 175 | 200 | 225 | 250 | 271 |
|---|---|---|---|---|---|---|---|---|---|---|
| HOR.KURV. | | | | | | | | | | |
| PROFILDATA | | | | | | | | | | |
| PROFIL H. | 82.00 | 82.00 | 82.00 | 82.00 | 82.00 | 82.00 | 82.00 | 82.00 | 82.00 | 82.00 |
| TERRENG H. | 87.00 | 87.00 | 87.00 | 87.44 | 87.85 | 88.86 | 90.00 | 90.00 | 90.35 | 90.18 |

| PROFIL NR. | 0 | 25 | 50 | 75 | 100 | 125 | 150 | 175 | 200 | 225 | 250 | 271 |
|---|---|---|---|---|---|---|---|---|---|---|---|---|
| HOR.KURV. | | | | | | | | | | | | |
| PROFILDATA | | | | | | | | | | | | |
| PROFIL H. | 82.00 | 82.00 | 82.00 | 82.00 | 82.00 | 82.00 | 82.00 | 82.00 | 82.00 | 82.00 | 82.00 | 82.00 |
| TERRENG H. | 90.21 | 90.27 | 90.19 | 90.02 | 90.00 | 90.00 | 90.00 | 90.00 | 90.00 | 91.00 | 90.00 | 91.00 |

| PROFIL NR. | 0 | 25 | 50 | 75 | 100 | 125 | 150 | 175 | 200 | 225 | 250 | 271 |
|---|---|---|---|---|---|---|---|---|---|---|---|---|
| HOR.KURV. | | | | | | | | | | | | |
| PROFILDATA | | | | | | | | | | | | |
| PROFIL H. | 82.00 | 82.00 | 82.00 | 82.00 | 82.00 | 82.00 | 82.00 | 82.00 | 82.00 | 82.00 | 81.55 | 81.52 |
| TERRENG H. | 91.00 | 90.00 | 91.00 | 91.00 | 90.00 | 90.01 | 90.65 | 90.79 | 90.00 | 90.00 | 86.47 | 86.00 |

| PROFIL NR. | 0 | 25 | 50 | 75 | 100 | 125 | 150 | 175 | 200 | 225 | 250 | 271 |
|---|---|---|---|---|---|---|---|---|---|---|---|---|
| HOR.KURV. | | | | | | | | | | | | |
| PROFILDATA | | | | | | | | | | | | |
| PROFIL H. | 81.47 | 81.42 | 81.37 | 81.32 | 81.27 | 81.22 | 81.17 | 81.12 | 81.07 | 81.02 | 80.97 | 80.92 |
| TERRENG H. | 85.01 | 85.01 | 87.00 | 86.00 | 85.00 | 85.00 | 84.87 | 84.01 | 84.00 | 84.00 | 83.81 | 83.68 |

| PROFIL NR. | 0 | 25 | 50 | 75 | 100 | 125 | 150 | 175 | 200 | 225 | 250 | 271 |
|---|---|---|---|---|---|---|---|---|---|---|---|---|
| HOR.KURV. | | | | | | | | | | | | |
| PROFILDATA | | | | | | | | | | | | |
| PROFIL H. | 80.87 | 80.82 | | | | | | | | | | |
| TERRENG H. | 83.00 | 83.00 | | | | | | | | | | |

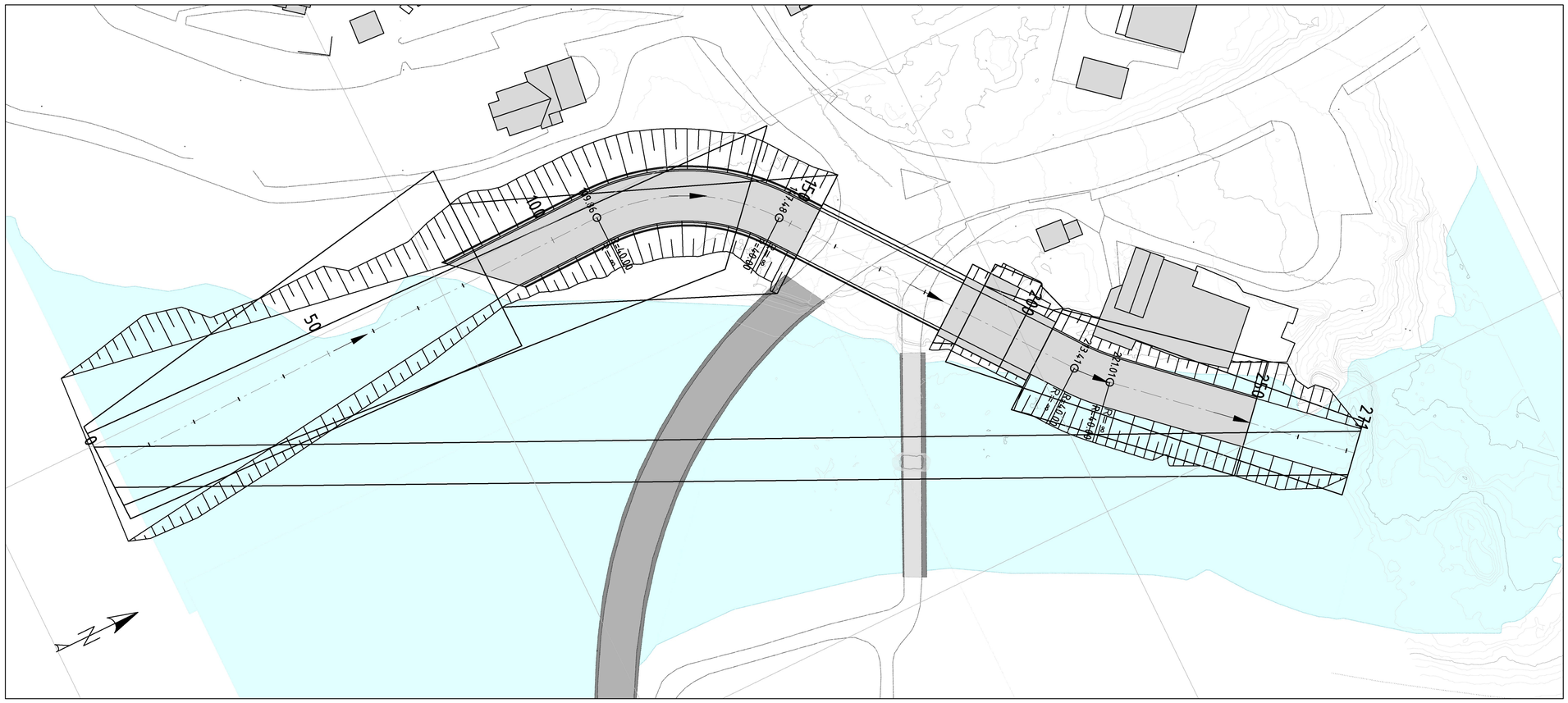


FORKLARING:
FLOMKANAL VED UTLØPET AV SANDVINVATN.

HOVEDDATA:

| | |
|---|---|
| KANALBUNN: | 82 moh |
| KANALBREDDE: | 10 m |
| LUKEHØYDE: | 6250 mm |
| KOTE INNLØPSTRAKT: | 82 moh |
| KANAL VEGGHØYDE: | 5-7000 mm |
| KOTE KULVERT INNVENDIG TAK: | 89 moh |
| BUNN BYGGEGROP: | 81 moh |

HENVISNINGER:
10202830-01-RIVASS-TEG-01 Planskisse
10202830-01-RIVASS-TEG-100 Lengdeprofil
10202830-01-RIVASS-TEG-500 Tverrprofiler og lengdesnitt lukeseksjon

| Rev. | Beskrivelse | Dato | Tegn. | Kontr. | Godkj. |
|---|---|---|---|---|---|

NVE Region Vest
Naustdalsvegen 1 b, 6800 Førde

Fag: RIVass | Format: A1/A3
Dato: 26.03.2018

FORPROSJEKT FLOMLUKE SANDVINVATN
Lengdeprofil

Format/Målestokk: 1:500 (A1) 1:1000 (A3)

Multiconsult
www.multiconsult.no

Status: FORPROSJEKT | Konstr./Tegnet: JMÅ | Kontrollert: KLW | Godkjent: KLW

Oppdragsnr.: 10202830-01 | Tegningsnr.: RIVASS-TEG-100 | Rev.: 00

\\net.argo11\gross\jekt\010202\10202830-01\10202830-01-03 ARBEIDSOMRÅDE\10202830-01-05 MODELLER\Lengdeprofil.dwg, - Layout: (100 Lengdeprofil), - Plottet av: jma, Date: 2018.03.26 kl.12:53

Pel nr 160 - Skala 1:100

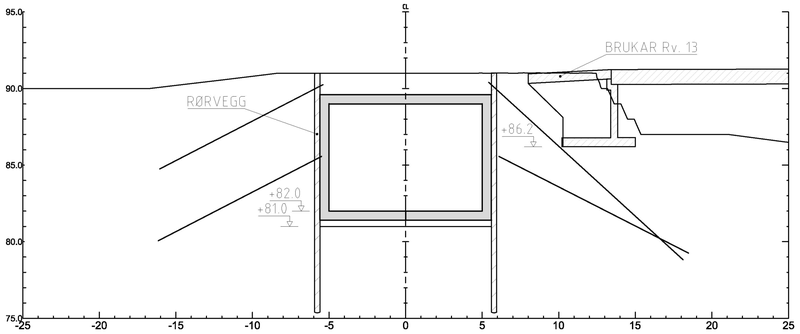


Pel nr 230 - Skala 1:100

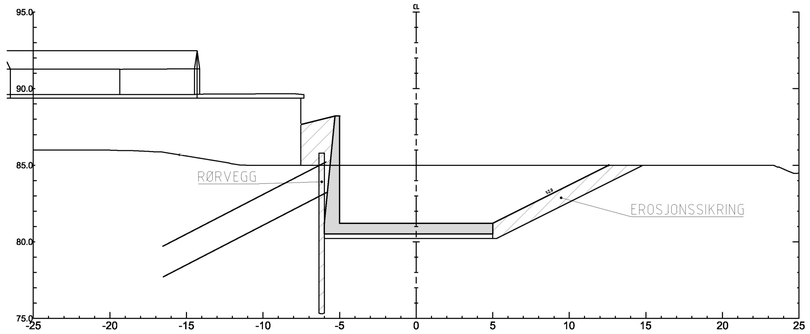


Pel nr 110 - Skala 1:100

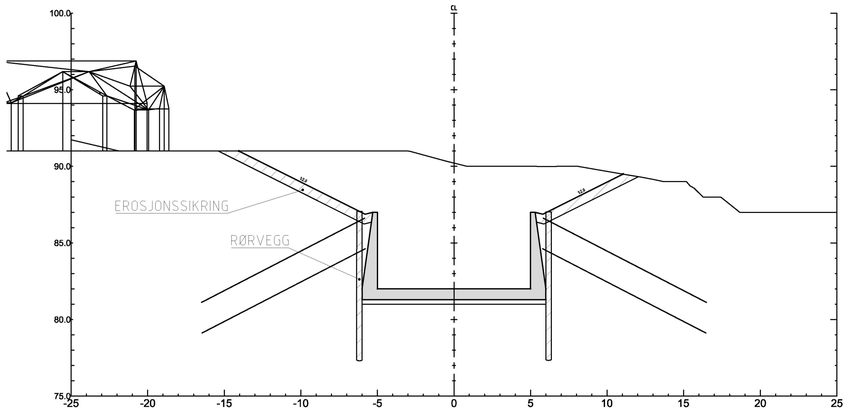


Pel nr 195 - Skala 1:100

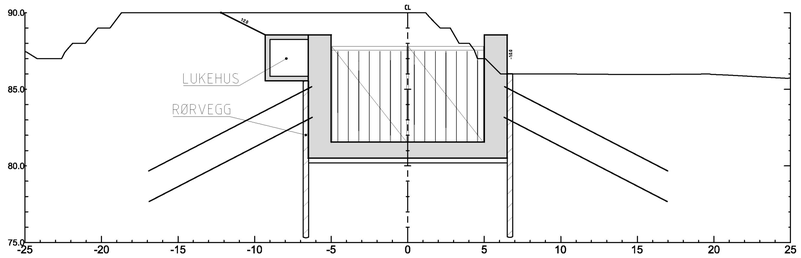


Pel nr 30 - Skala 1:100

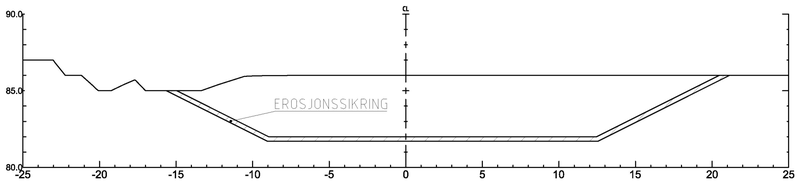


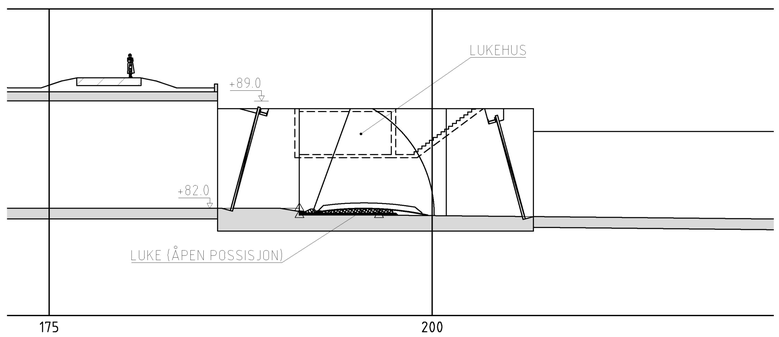


FORKLARING:
FLOMKANAL VED UTLØPET AV SANDVINVATN.

HOVEDDATA:

| | |
|---|---|
| KANALBUNN: | 82 moh |
| KANALBREDDE: | 10 m |
| LUKEHØYDE: | 6250 mm |
| KOTE INNLØPSTRAKT: | 82 moh |
| KANAL VEGGHØYDE: | 5-7000 mm |
| KOTE KULVERT INNVENDIG TAK: | 89 moh |
| BUNN BYGGEGROP: | 81 moh |

HENVISNINGER:
10202830-01-RIVASS-TEG-01 Planskisse
10202830-01-RIVASS-TEG-100 Lengdeprofil
10202830-01-RIVASS-TEG-500 Tverrprofiler og lengdesnitt lukeseksjon

| Rev. | Beskrivelse | Dato | Tegn. | Kontr. | Godkj. |
|---|---|---|---|---|---|

NVE Region Vest
Naustdalsvegen 1 b, 6800 Førde

Fag: RIVass | Format: A1/A3
Dato: 26.03.2018

FORPROSJEKT FLOMLUKE SANDVINVATN
Tverrprofiler og lengdesnitt lukeseksjon

Format/Målestokk: 1:200 (A1) 1:400 (A3)

Multiconsult
www.multiconsult.no

| Status | Konstr./Tegnet | Kontrollert | Godkjent |
|---|---|---|---|
| FORPROSJEKT | JMA | KLW | KLW |

| Oppdragsnr. | Tegningsnr. | Rev. |
|---|---|---|
| 10202830-01 | RIVASS-TEG-500 | 00 |

\\netapp01\prosjekt\010207\10202830-01\10202830-01-03 ARBEIDSOMRÅDE\10202830-01 RIB\10202830-01-05 MODELLER\FM-bygg.dwg, - Layout: (500 Tverrprofiler), - Plottet av: jma, Dato: 2018.03.26 kl 12:50