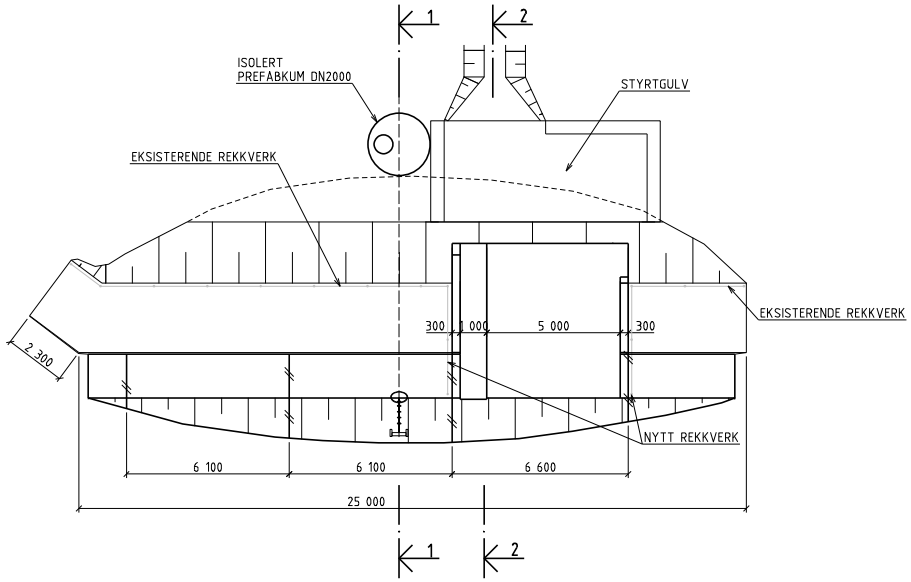

PLAN
1:100

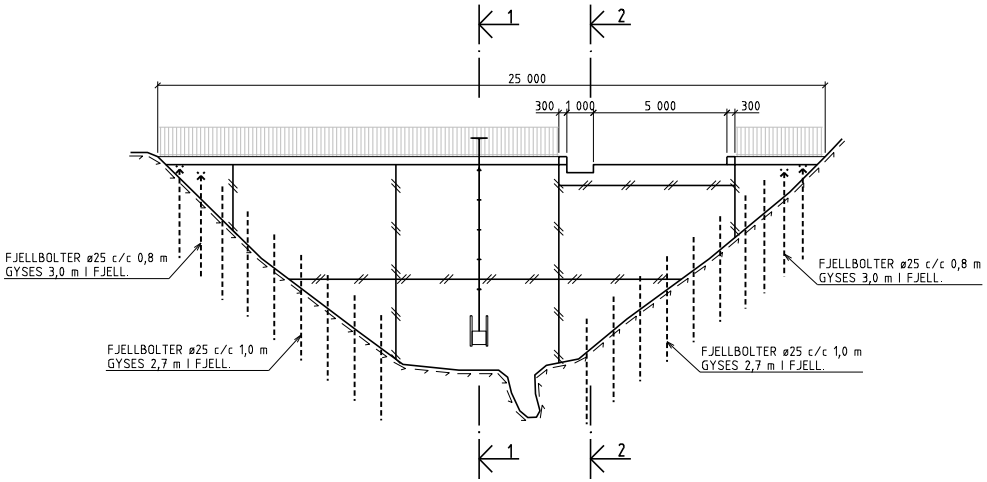

OPPRISS, VANNSIDE
1:100

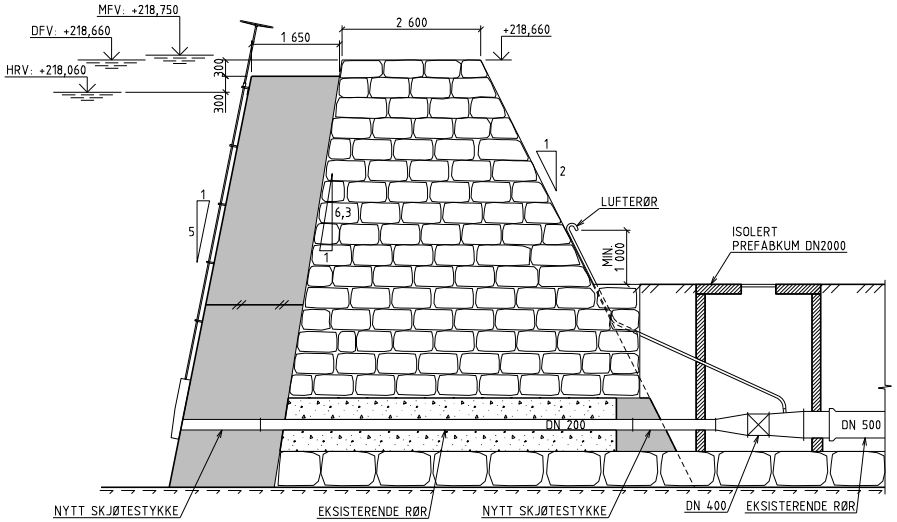

SNITT 1-1
1:50

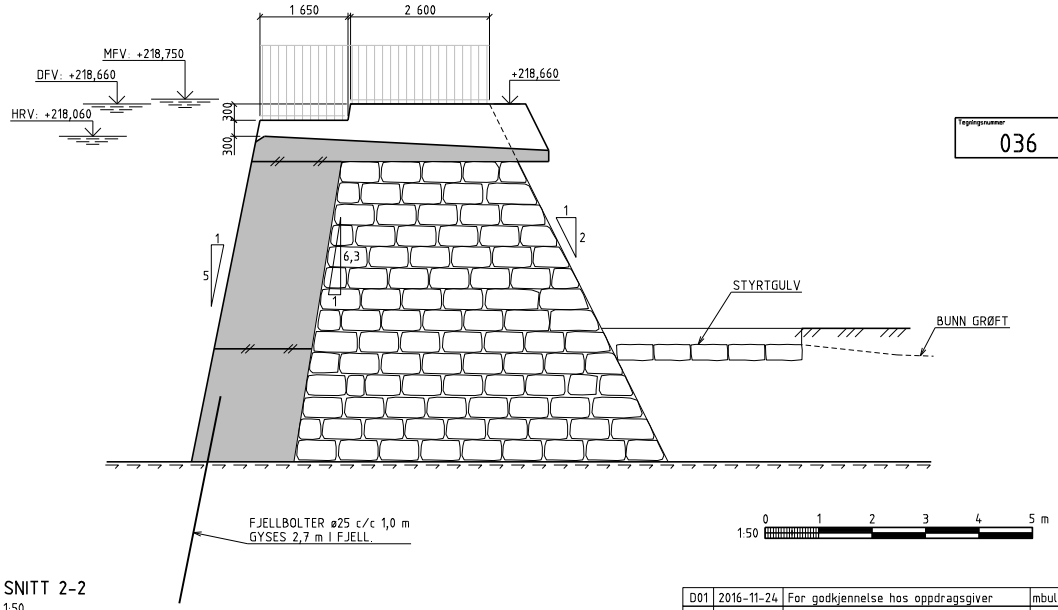

SNITT 2-2
1:50

Tegningsnummer	Revisjon
036	D01

Revisjon	Dato	Beskrivelse	Utarbeidet	Fagkontroll	Godkjent
D01	2016-11-24	For godkjennelse hos oppdragsgiver	mbuls	lkw	jw

Dette dokumentet er utarbeidet av Norconsult AS som del av det oppdraget som fremgår nedenfor. Opphavsretten tilhører Norconsult AS. Dokumentet må bare benyttes til det formål som oppdragsavtalen beskriver, og må ikke kopieres eller gjøres tilgjengelig på annen måte eller i større utstrekning enn formålet tilsier.

Målestokk gjelder for A1 format
SOM VIST

DRAMMEN KOMMUNE

DAM KLOPPTJERN
REHABILITERING

PLAN, OPPRISS OG SNITT

Norconsult

Oppdragsnummer	Tegningsnummer	Revisjon
5164568	036	D01

FORKLARINGER:
- -

ANVISNINGER:
- -

HENVISNINGER:

1. KOORDINATSYSTEM: EUREF89 UTM SONE 32
   HØYDESYSTEM: NN2000
2. GRUNNLAGSTEGNINGER
   - NY DAMBYGNING VED KLOPKJÆRN. DRAMMEN INGENIØRVESEN.
   - DAM KLOPPTJERN, ARRANGEMENT. BERDAL STRØMME.
   - KLOPPTJERN-VENTILKAMMER 15-2A, LEDNINGSTRACE/LENGDEPROFIL, PEL 0 - PEL 20. VA-KONSULT.

oppdrag - N:\516\45\5164568\BIM\Konstruksjon\Arkiv\1\036.dd - mbuls - 29.11.16 - 08:55:21 - Mod Ark - Ref 036.dd\Klopptjern_oppriss_og_snitt.dgn\Klopptjern_plan.dgn