Enkeltkurs
Planoppheng
NVE - Type

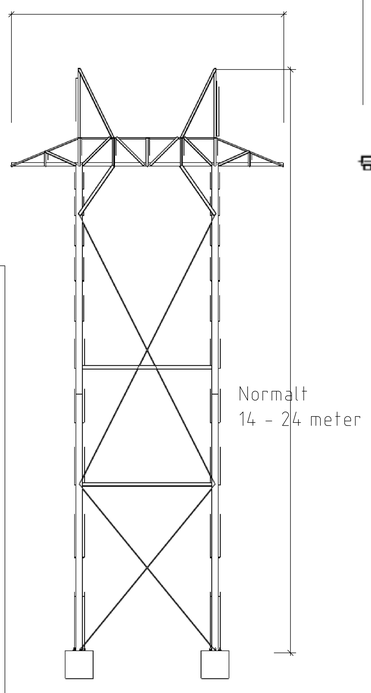

Enkeltkurs
Planoppheng
RHS - Type

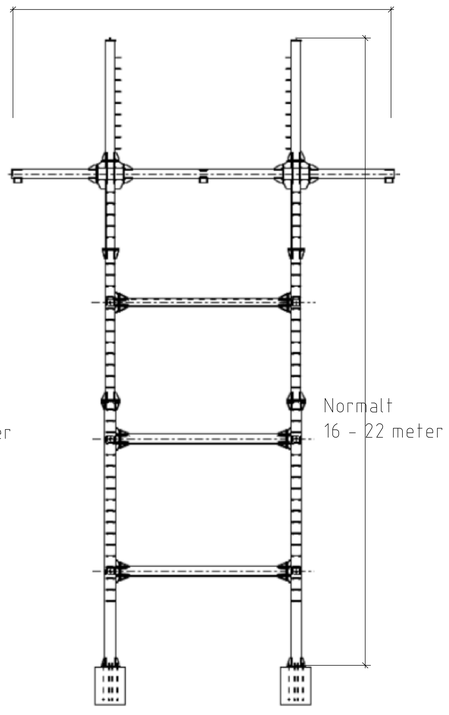

Enkeltkurs
Trekantoppheng

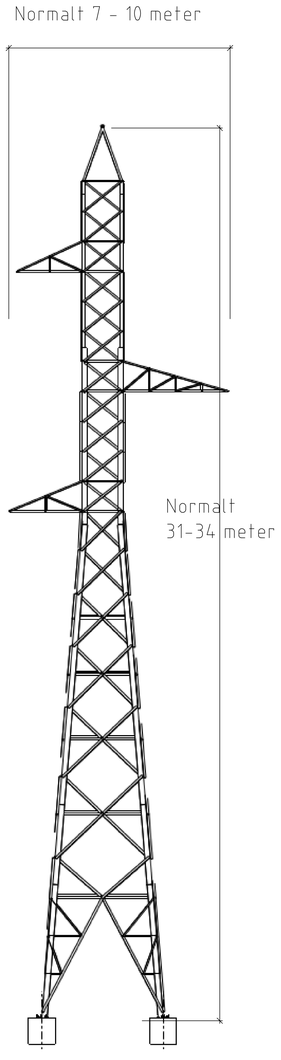

Dobbelkurs
Vertikaloppheng

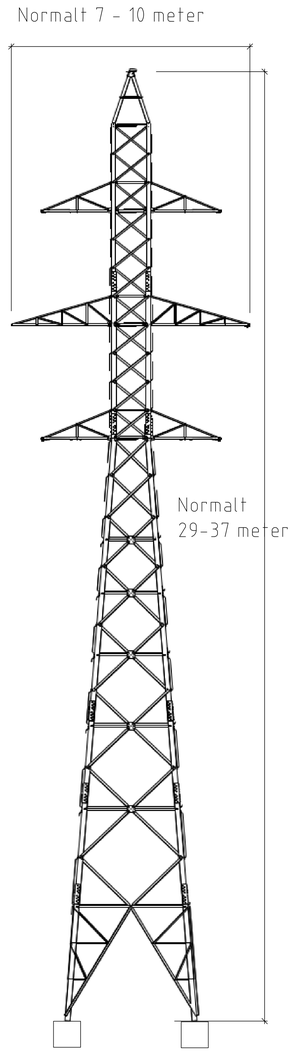

Kabelendemast

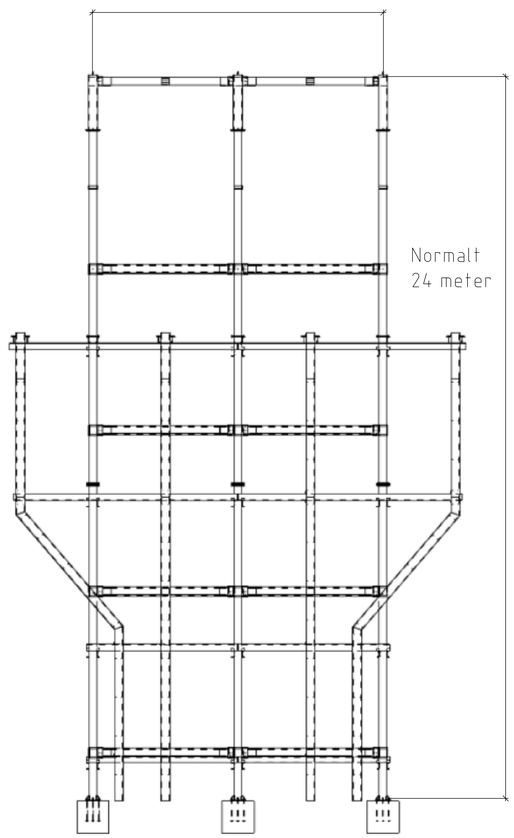

Merknader

Tegningen viser prinsipielle skisser av mastetypene som planlegges benyttet for innføring av luftledninger til Gulliåsen transformatorstasjon. Skissene presenterer ikke ferdig prosjekterte løsninger. Utforming kan endres som del av detaljprosjektering av anlegget.

Mastetypene planlegges benyttet fra Gulliåsen og frem til tilkoblingspunkt på eksisterende ledningsanlegg.

Enkeltkurs - planoppheng NVE Type
- 132 kV Gulliåsen - Jåberg
- 132 kV Gulliåsen - Akersmyra
- 132 kV Gulliåsen - Rakkås
- 132 kV Gulliåsen - Trolldalen/Tveiten
- 66 (132) kV Gulliåsen - Askehaug

Enkelkurs - planoppheng - RHS Type
- 66 (132) kV Gulliåsen - Askhaug
- 66 (132) kV Gulliåsen - Brår

Enkeltkurs - trekantoppheng
- 132 kV Gulliåsen - Rakkås
- 132 kV Gulliåsen - Trolldalen/Tveiten

Dobbelkurs - vertikaloppheng
- 66 (132) kV Gulliåsen - Semb
- 66 (132) kV Gulliåsen - Veggbakken
- 66 (132) kV Gulliåsen - Heimdal
- 66 (132) kV Gulliåsen - Slagen

Kabelendemast
- 132 kV Gulliåsen - Jåberg
- 132 kV Gulliåsen - Akersmyra

Rev.	Utgivelsesgrunn/Revisjonsbeskrivelse	Utarbeidet	Kontrollert	Godkjent	Dato
04B	Oppdatert målsetting og mastetype	NOTF8D	NOMAEL	NOARKL	14.01.25
03A	Oppdatert kabelendemast og målsetting	NOGAOY	NOMAEL	NOARKL	23.08.24
02A	Ytterligere ledningsforbindelser lagt inn	NOJOSN	NOMAEL	NOARKL	30.04.24
01A	Utgitt for kommentar	NOGAOY	NOMAEL	NOARKL	20.02.24

Prosjekt / Kontraktsnr: 301405/10237369-SE-100327

Tittel: 73721 - Gulliåsen transformatorstasjon
Masteprofiler
Prinsipp

Målestokk: 1:100
Koordinatsystem: N/A
Høydesystem: N/A

Byggherre: lede
Leverandør: SWECO
Fagområde: Elkraft
Utfærende: nogaoy

Gradering: Åpen
Leverandørens dokumentnummer: 10237369-ELK-200011
Format: A0
Lede dok. nr.: -
Antall sider + vedlegg: 1
Blad: 1/1